โครงการก่อสร้างป้ายศูนย์พัฒนาเด็กเล็กบ้านคราม

หมู่ที่ 4 ตำบลชลคราม อำเภอดอนสัก จังหวัดสุราษฎร์ธานี

องค์การบริหารส่วนตำบลชลคราม

หมายเหตุ - มิติเป็นเมตร จุดการวางตำแหน่งต่างๆของวัสดุ อุปกรณ์ เปลี่ยนแปลงได้ตามความเหมาะสมของการใช้งานจริงหากแบบขัดแย้งหรือไม่ชัดเจนให้ช่างผู้ควบคุมงานสามารถดำเนินการแก้ไขเปลี่ยนแปลงตามหลักวิชาช่าง

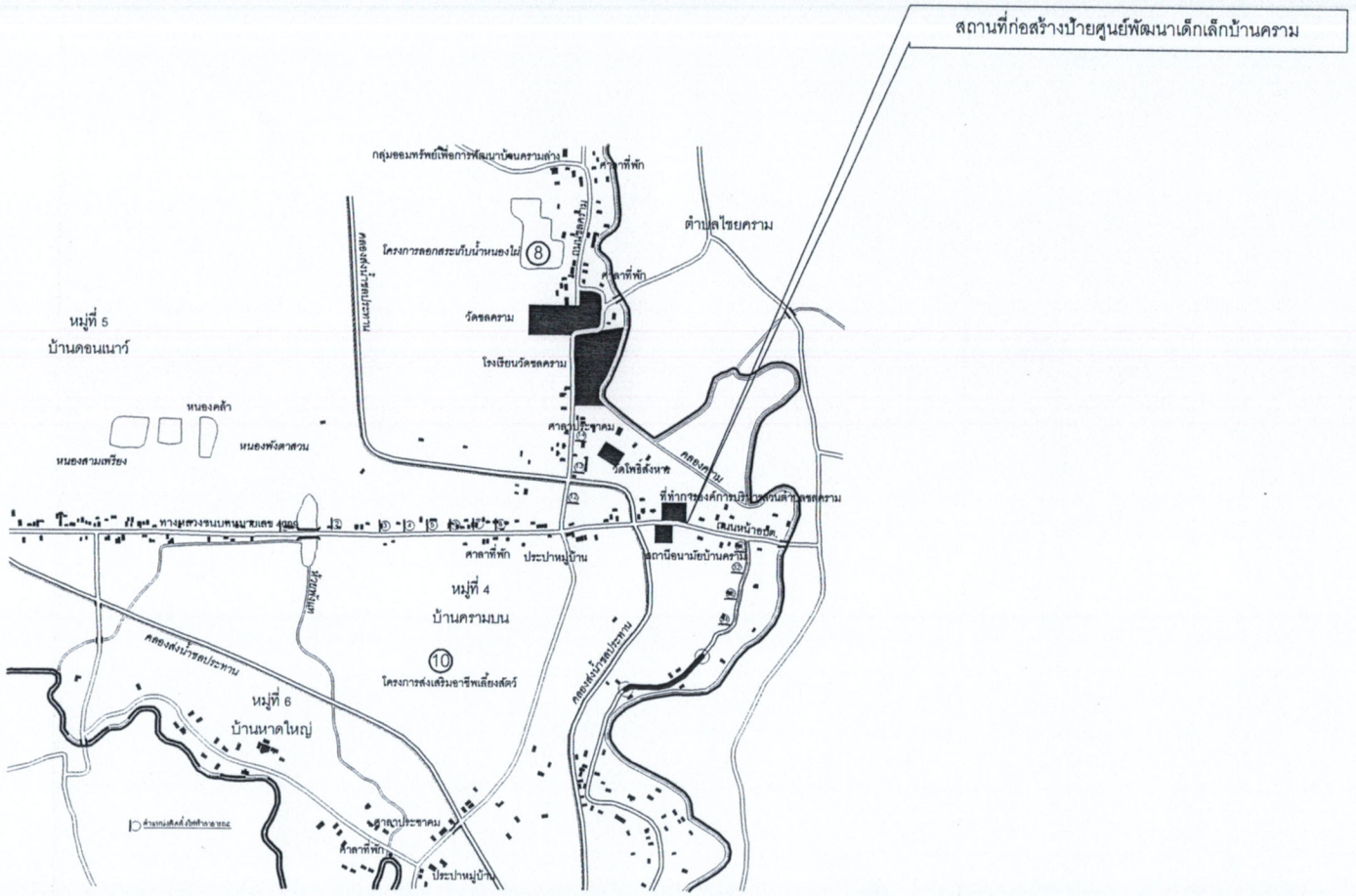

แผนที่สังเขป 1:150

โครงการ	
ก่อสร้างป้ายศูนย์พัฒนาเด็กเล็กบ้านคราม	
สถานที่ก่อสร้าง	
หมู่ที่ 4 ต.ชลคราม อ.ดอนสัก จ.สุราษฎร์ธานี	
เขียนแบบ	นายช่างโยธา
(นายวิทยายุทธ์ แซ่ยี่)	
ตรวจแบบ	รองปลัด อบต.
(นางสาวจิราพร สันติเวสน์รัตน์)	
เห็นชอบ	ปลัด อบต.
(นายอภิชาติ แก้วชลคราม)	
อนุมัติ	อนุมัติ
(นายสมโชค อินทร์แก้ว)	
ว / ด / ป	แบบ อบต.ชลคราม อ-005/2561
พ.ค. 61	
แบบเลขที่	2/7

รายการประกอบแบบทั่วไป

วัตถุประสงค์ การก่อสร้างนี้กำหนดให้ผู้รับจ้างดำเนินการ ดังนี้

- งานก่อสร้างนี้เป็นงานก่อสร้าง ป้ายศูนย์พัฒนาเด็กเล็กบ้านคราม
- ลักษณะอาคาร ค.ส.ล. ป้ายหินแกรนิตสีดำ

วัสดุและงานคอนกรีต

- ส่วนที่เป็นโครงสร้าง ค.ส.ล.เช่นฐานราก เสา คาน และพื้น ให้ใช้ปูนซีเมนต์ตราช้างหรือเทียบเท่า ส่วนที่เป็นปูนฉาบให้ใช้ปูนซีเมนต์ตราเสือหรือเทียบเท่า
- ผนังก่ออิฐส่วนที่ติดเสา หน้าต่าง ช่วงแนวกำแพงระหว่างเสาต้องมีเอ็น ค.ส.ล. ความหนาแน่นอิฐก่อแห่ง แนวกำแพงที่สูงเกิน 2.00 ม.ให้มีทับหลังเป็นระยะไม่เกิน 2.00 ม.
- คอนกรีตโดยทั่วไป 1:2:4 ใช้คอนกรีตกำลังอัดแท่งทรงกระบอกที่ 28 วัน=210 ksc

การยึดระหว่างกำแพงและเสา

- แนวเสา ค.ส.ล.หรือเอ็น ค.ส.ล.ต้องยื่นเหล็ก Ø 6 มม.ออกมาด้านละ 30 ซม. และห่างกันทุกระยะ 50 ซม.เพื่อยึดกำแพงติดกับเสา ค.ส.ล.
- แนวเสา ค.ส.ล.ที่ติดกับประตู,หน้าต่าง ต้องฝังไม้ไว้เพื่อยึดติดกับวงกบ

ระดับอาคาร

- ให้ยึดระดับดินเดิมหน้าอาคารสำนักงาน เป็นระดับ ±0.00 ส่วนระดับอื่นๆให้ดูตัวเลขบอกระดับในแบบสถาปัตยกรรม
- ส่วนที่เป็นระเบียงหรือห้องน้ำ ให้ระดับต่ำกว่าพื้นทั่วไป 10 ซม.

ห้องน้ำและสุขภัณฑ์

- การวางและติดตั้งสุขภัณฑ์ ให้วางตามที่ปรากฏในแบบ
- ตะแกรงกรองผงชนิดโครเมี่ยมอย่างดี ขนาด 2" ติดปากท่อระบายน้ำชนิดถอดล้างทำความสะอาดได้พร้อมที่ดักกลิ่น

งานทาสี

-สีและเบอร์ผู้ควบคุมงานเสนอต่อคณะกรรมการฯ

-การเลือกชนิดของสี ใช้ของ ทีโอเอ หรือเทียบเท่า

-การทาสีและการผสมสีให้ปฏิบัติตามกรรมวิธีและข้อแนะนำของบริษัทผู้ผลิตโดยเคร่งครัด

-ส่วนที่เป็นฝ้าเพดานและผนังก่ออิฐฉาบปูนให้ใช้สีพลาสติก และส่วนที่เป็นเหล็กให้ใช้สีน้ำมันจะต้องทาสีรองพื้นกันสนิมแล้วจึงทาทับด้วยสีน้ำมัน ส่วนที่เป็นไม้ให้ใช้สีน้ำมันนอกจากจะระบุไว้เป็นอย่างอื่น

-การทาสีให้ทาสีรองพื้น 1 ครั้ง ทาสี จริง 2 ครั้ง

งานบดอัดพื้นอาคาร

- ผู้รับจ้างจะต้องเก็บกวาดเศษชิ้นส่วนวัสดุการก่อสร้างออกจากพื้นของอาคารให้สะอาดเรียบร้อยพร้อมทั้งบดอัดและปรับแต่งพื้นดินเดิมให้ได้แนวระนาบ แล้วนำทรายหรือดินคัดเลือกมาถมบดอัดเป็นชั้น ชั้นละ-0.20 ม. โดยถมบดอัดแน่นไม่ต่ำกว่า 85% ของความหนาแน่นสูงสุดของดินแห้งตามวิธีการทดลองของ STANDARD PROCTOR และเครื่องมือที่ใช้บดอัดจะต้องเป็นเครื่องมือระบบสั่นสะเทือนด้วยมือ
- เมื่อผู้รับจ้างบดอัดพื้นอาคารแล้วจะต้องได้รับการตรวจสอบจากผู้ควบคุมงานก่อนและต้องได้รับการอนุญาตจากผู้ควบคุมงาน จึงจะดำเนินการก่อสร้างต่อไปได้

งานไฟฟ้า

- ผู้รับเหมาจะต้องจัดหาอุปกรณ์และเดินสายไฟฟ้าพร้อมติดตั้งดวงโคม หลอดไฟฟ้า สวิตซ์ เต้าเสียบ และติดตั้งตามแบบให้เรียบร้อยและใช้การได้ดี
- ขนาดและวิธีเดินสายไฟ ต้องทำตามกฎข้อบังคับของการไฟฟ้าส่นภูมิภาค
- มาตรฐานวัสดุอุปกรณ์ต่างๆ ที่ใช้ในงานจะต้องมีคุณภาพได้มาตรฐานโดยการรับรองของสำนักงานมาตรฐานอุตสาหกรรม หรือตามแบบระบุ

ข้อกำหนด

- สิ่งที่ปรากฏในแบบต่อแบบหรือแบบต่อรายการขัดแย้งกัน ให้ถือสิ่งที่ดีกว่าเป็นเกณฑ์เสมอไป ทั้งนี้โดยผู้ควบคุมงานของผู้ว่าจ้างเป็นผู้วินิจฉัยให้
- สิ่งใดไม่ปรากฏในแบบแปลนหรือแบบรายการแต่เป็นงานที่จะต้องดำเนินการ ให้แบบชิ้นส่วนงานนั้นๆ เสร็จสมบูรณ์ถูกต้องตามลักษณะหลักวิชาการ และสำเร็จลุล่วงไปด้วยดี ถือว่าผู้รับจ้างจะต้องดำเนินการโดยปราศจากข้อแม้ใดๆ ทั้งสิ้น
- ให้ผู้รับจ้างตรวจสอบแบบแปลนก่อนดำเนินการ หากพบข้อขัดแย้งหรือไม่ถูกต้องใดๆ แล้วต้องรีบแจ้งให้ผู้ควบคุมของผู้ว่าจ้างกำหนดรายละเอียดอีกครั้ง มิฉะนั้นหากมีข้อผิดพลาดเกิดขึ้นจากกรณีนี้ทางผู้ว่าจ้างสามารถแก้ไขให้ถูกต้องตามหลักวิชาช่างอันจะเป็นผลเกิดแก่ผู้ว่าจ้าง
- ผู้ออกแบบและวิศวกรทรงไว้ซึ่งสิทธิ์ในการเปลี่ยนแปลงแก้ไขเพิ่มเติม ตามความเหมาะสม ทั้งนี้เพื่อความถูกต้องตามหลักวิชาสถาปัตยกรรม

หมายเหตุ

- เหล็กข้ออ้อย แสดงเครื่องหมาย DB ใช้เหล็ก ชั้นคุณภาพ SD-30 ตาม มอก.24-2527
- เหล็กกลม แสดงเครื่องหมาย RB ใช้เหล็ก ชั้นคุณภาพ SR-24 ตาม มอก.20-2527

โครงการ	
ก่อสร้างป้ายศูนย์พัฒนาเด็กเล็กบ้านคราม	
สถานที่ก่อสร้าง	
หมู่ที่ 4 ต.ชลคราม อ.ดอนสัก จ.สุราษฎร์ธานี	
เขียนแบบ	นายช่างโยธา
(นายวิทยายุทธ์ แซ่ยี่)	
ตรวจแบบ	รองปลัด อบต.
(นางสาวฉิราพร สันติเวสน์รัตน์)	
เห็นชอบ	ปลัด อบต.
(นายอภิชาติ แก้วชลคราม)	
อนุมัติ	อนุมัติ
(นายสมโชค อินทร์แก้ว)	
ว / ด / ป	แบบ อบต.ชลคราม อ-005/2561
พ.ค. 61	
แบบเลขที่	3/7

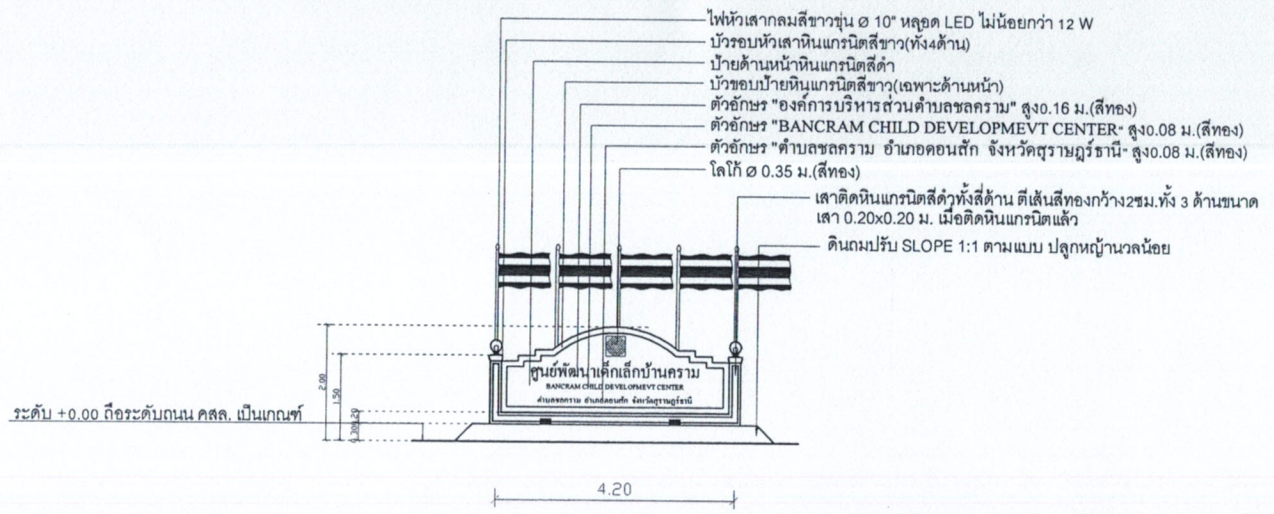

ด้านหน้า 1:100

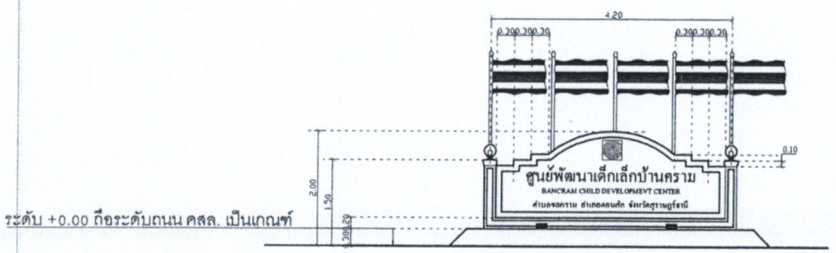

ด้านหน้า 1:100

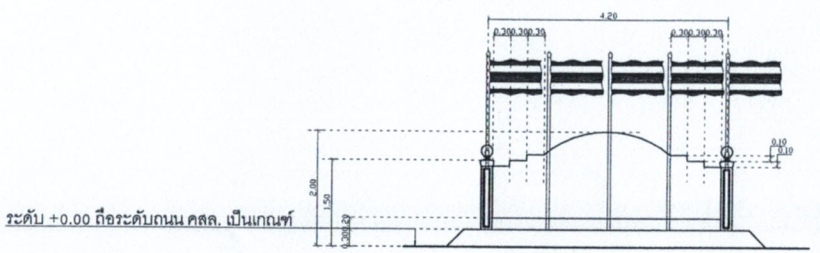

ด้านหลัง 1:100

โครงการ	
ก่อสร้างป้ายศูนย์พัฒนาเด็กเล็กบ้านคราม	
สถานที่ก่อสร้าง	
หมู่ที่ 4 ต.ชลคราม อ.ดอนสัก จ.สุราษฎร์ธานี	
เขียนแบบ	นายช่างโยธา
(นายวิทยายุทธ์ แซ่ยี่)	
ตรวจแบบ	รองปลัด อบต.
(นางสาวจิราพร สันติเวสน์รัตน์)	
เห็นชอบ	ปลัด อบต.
(นายอภิชาติ แก้วชลคราม)	
อนุมัติ	อนุมัติ
(นายสมโชค อินทร์แก้ว)	
ว / ด / ป	แบบ อบต.ชลคราม อ-005/2561
พ.ค. 61	
แบบเลขที่	4/7

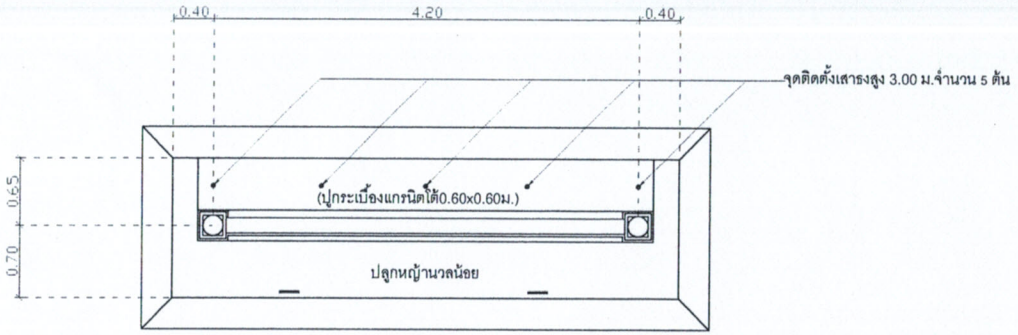

แปลน 1:50

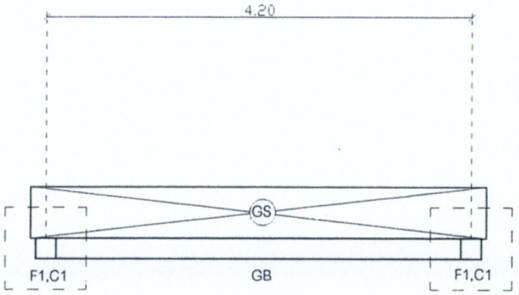

แปลนฐานราก คานคอดิน เสา 1:50

โครงการ	
ก่อสร้างป้ายศูนย์พัฒนาเด็กเล็กบ้านคราม	
สถานที่ก่อสร้าง	
หมู่ที่ 4 ต.ชลคราม อ.ดอนสัก จ.สุราษฎร์ธานี	
เขียนแบบ	นายช่างโยธา
(นายวิทยายุทธ์ แซ่ยี่)	
ตรวจแบบ	รองปลัด อบต.
(นางสาวจิราพร สันติเวสน์รัตน์)	
เห็นชอบ	ปลัด อบต.
(นายอภิชาติ แก้วชลคราม)	
อนุมัติ	อนุมัติ
(นายสมโชค อินทร์แก้ว)	
ว / ด / ป	
พ.ค. 61	แบบ อบต.ชลคราม อ-005/2561
แบบเลขที่	5/7

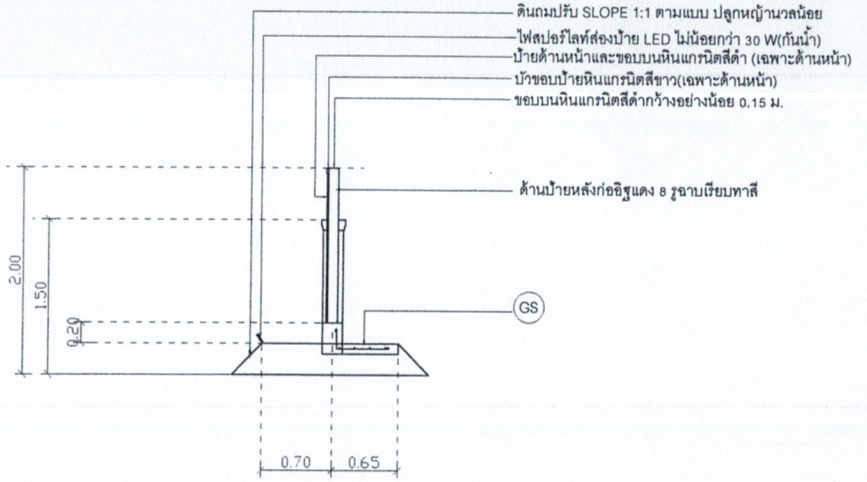

รูปตัด 1:100

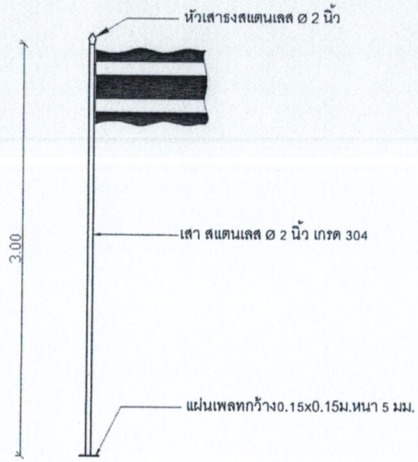

แบบเสาธง

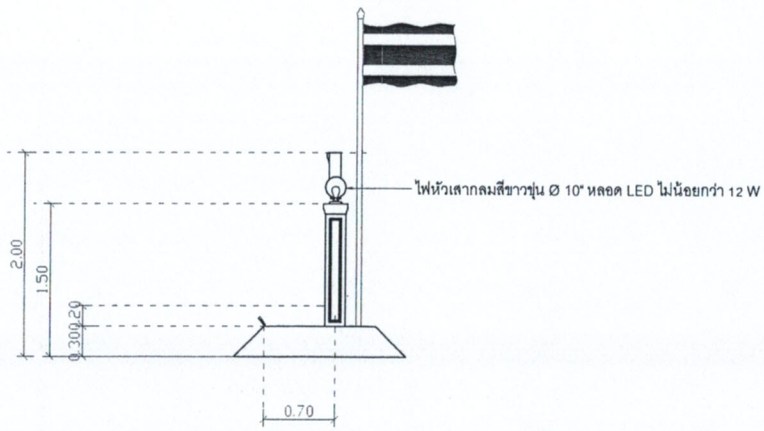

ด้านข้าง 1:100

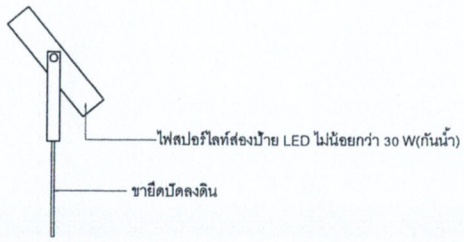

ด้านขยายสปอตร์ไลด์

โครงการ	
ก่อสร้างป้ายศูนย์พัฒนาเด็กเล็กบ้านคราม	
สถานที่ก่อสร้าง	
หมู่ที่ 4 ต.ชลคราม อ.ดอนสัก จ.สุราษฎร์ธานี	
เขียนแบบ	นายช่างโยธา
(นายวิทยายุทธ์ แซ่ยี่)	
ตรวจแบบ	รองปลัด อบต.
(นางสาวจิราพร สันติเวสน์รัตน์)	
เห็นชอบ	ปลัด อบต.
(นายอภิชาติ แก้วชลคราม)	
อนุมัติ	อนุมัติ
(นายสมโชค อินทร์แก้ว)	
ว / ด / ป	แบบ อบต.ชลคราม อ-005/2561
พ.ค. 61	
แบบเลขที่	6/7

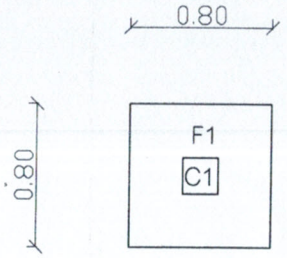

ป RB 6 มม. @ 0.15 ม.
4 DB 12 มม.

C1,เสาตอม่อ 0.15x0.15

2 DB 12 มม.
ป RB 6 มม. @ 0.15 ม.
4 DB 12 มม.

GB 0.15x0.30

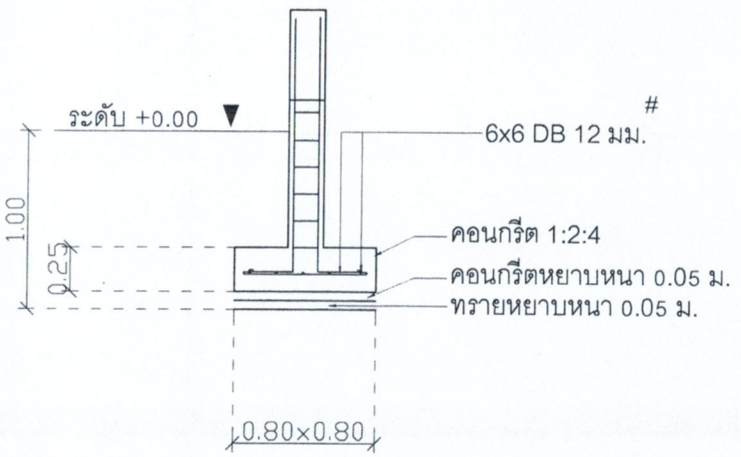

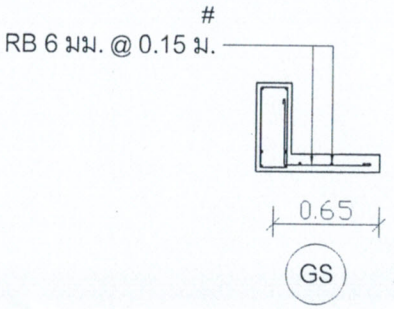

ขยายฐานราก คานคอดิน เสา 1:50

โครงการ	
ก่อสร้างป้ายศูนย์พัฒนาเด็กเล็กบ้านคราม	
สถานที่ก่อสร้าง	
หมู่ที่ 4 ต.ชลคราม อ.ดอนสัก จ.สุราษฎร์ธานี	
เขียนแบบ	นายช่างโยธา
(นายวิทยายุทธ์ แซ่ยี่)	
ตรวจแบบ	รองปลัด อบต.
(นางสาวจิราพร สันติเวสน์รัตน์)	
เห็นชอบ	ปลัด อบต.
(นายอภิชาติ แก้วชลคราม)	
อนุมัติ	อนุมัติ
(นายสมโชค อินทร์แก้ว)	
ว / ด / ป	แบบ อบต.ชลคราม อ-005/2561
พ.ค. 61	
แบบเลขที่	7/7